# WIDOK Z GÓRY – WYCINEK

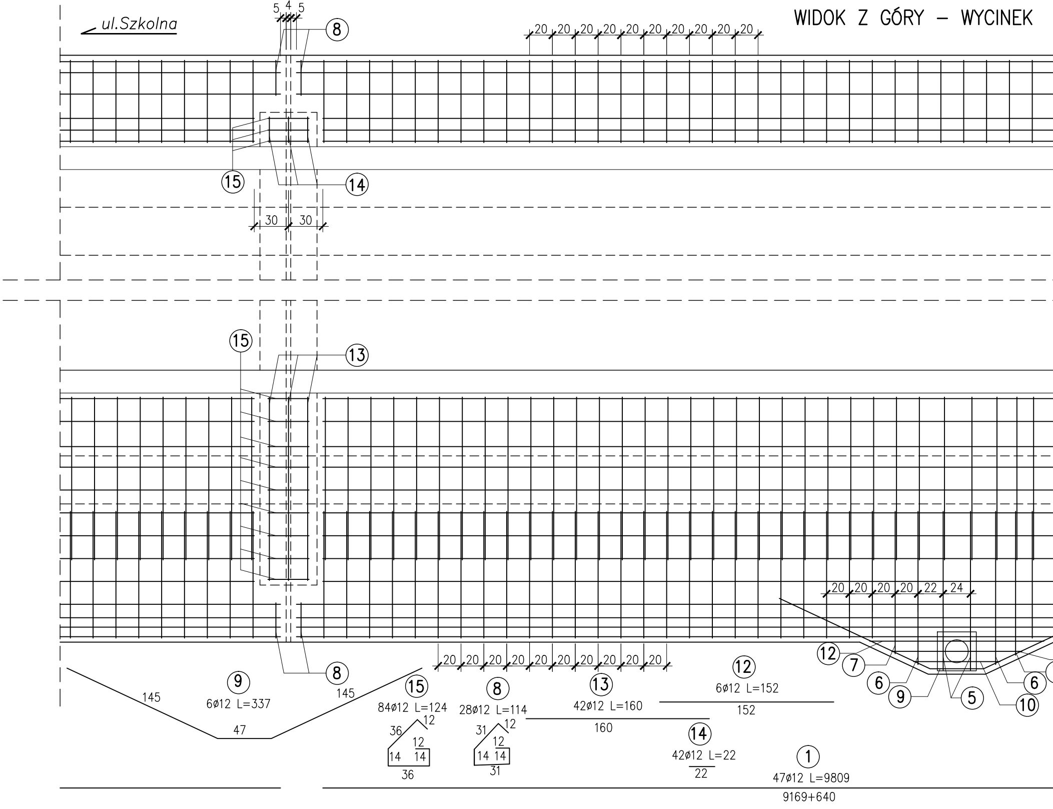
ul.Szkolna
5
4
5
8
20 20 20 20 20 20 20 20 20 20
15
14
30
30
15
13
20 20 20 20 22 24
12
7
6
9
5
10
6
8
9
6ø12 L=337
145
145
47
15
84ø12 L=124
36
12
12
14
14
36
8
28ø12 L=114
31
12
12
14 14
31
20 20 20 20 20 20 20 20 20 20
13
42ø12 L=160
160
12
6ø12 L=152
152
14
42ø12 L=22
22
1
47ø12 L=9809
9169+640

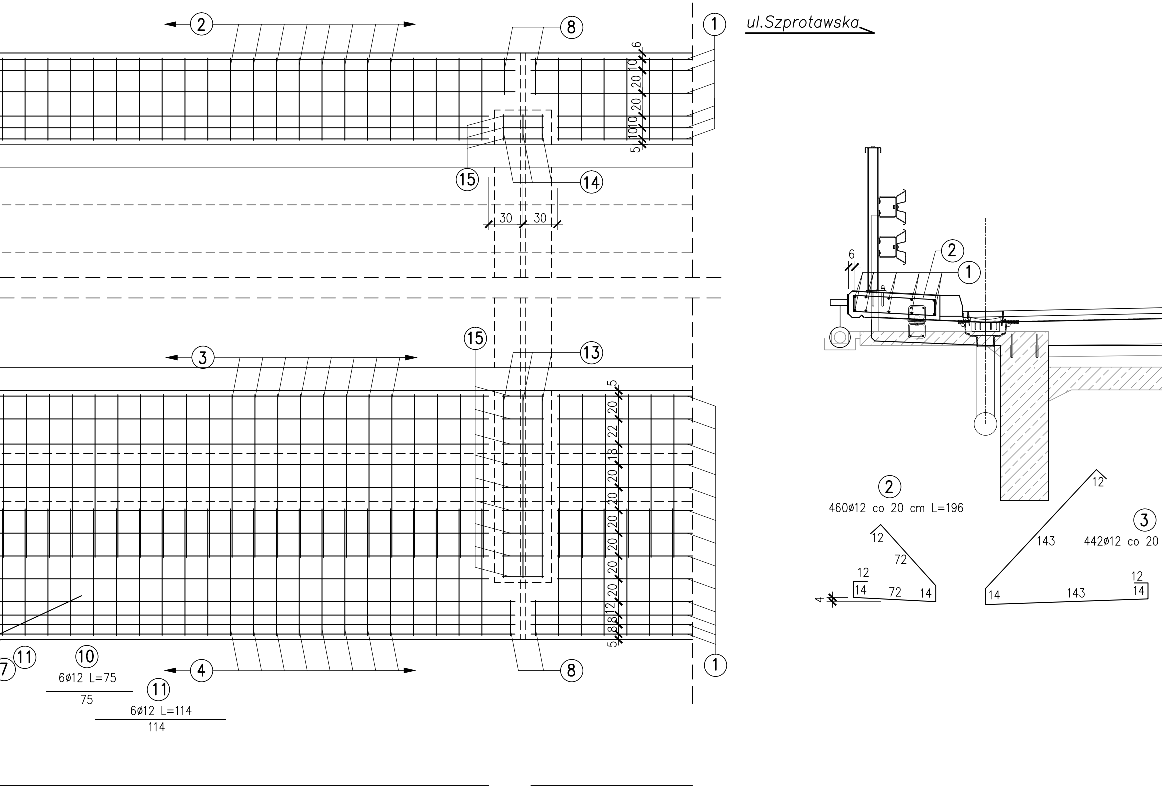
ul.Szprotawska
2
8
1
6
10
20
20
10
10
5
15
14
30
30
15
3
13
5
20
22
18
20
20
20
20
20
20
12
8
8
5
7
11
10
6ø12 L=75
75
11
6ø12 L=114
114
4
8
1
6
2
1
2
460ø12 co 20 cm L=196
12
72
12
14
72
14
4
3
442ø12 co 20
12
143
14
143
12
14

# PRZEKRÓJ POPRZECZNY

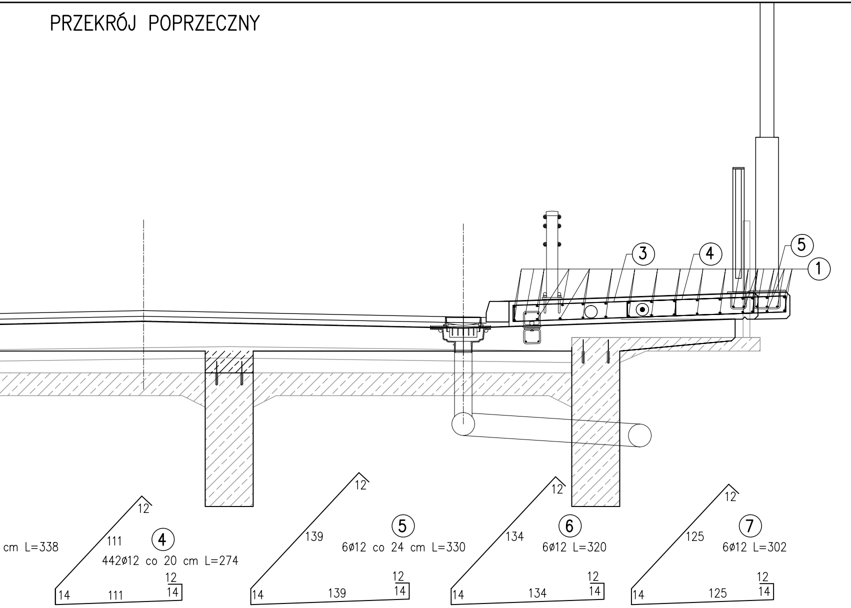
③
④
⑤
①
cm L=338
12
111
④
442ø12 co 20 cm L=274
14
111
12
14
12
139
⑤
6ø12 co 24 cm L=330
14
139
12
14
12
134
⑥
6ø12 L=320
14
134
12
14
12
125
⑦
6ø12 L=302
14
125
12
14

# ZESTAWIENIE STALI

| Nr pręta | Średnica pręta | Długość pręta | Ilość sztuk | |
|---|---|---|---|---|
| | [mm] | [m] | Szt. | #12 |
| 1 | 12 | 98,09 | 47 | 4610,23 |
| 2 | 12 | 1,96 | 460 | 901,60 |
| 3 | 12 | 3,38 | 442 | 1493,96 |
| 4 | 12 | 2,74 | 442 | 1211,08 |
| 5 | 12 | 3,30 | 6 | 19,80 |
| 6 | 12 | 3,20 | 6 | 19,20 |
| 7 | 12 | 3,02 | 6 | 18,12 |
| 8 | 12 | 1,14 | 28 | 31,92 |
| 9 | 12 | 3,37 | 6 | 20,22 |
| 10 | 12 | 0,75 | 6 | 4,50 |
| 11 | 12 | 1,14 | 6 | 6,84 |
| 12 | 12 | 1,52 | 6 | 9,12 |
| 13 | 12 | 1,60 | 42 | 67,20 |
| 14 | 12 | 0,22 | 42 | 9,24 |
| 15 | 12 | 1,24 | 84 | 104,16 |
| RAZEM | | | [m] | 8527,19 |
| MASA 1m | | | [kg] | 0,89 |
| RAZEM | | | [kg] | 7589,20 |
| OGÓŁEM | | | [kg] | 7589 |

# BETON B30 STAL TYPU Bst 500S

UWAGA!!!

1. ZESTAWIENIE STALI DOTYCZY DWÓCH KAP
2. WYMIARY PRĘTÓW ZBROJENIOWYCH PODANO W ICH OSIACH

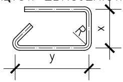

MINIMALNOŚCI OTULENIA PRĘTÓW ZBROJENIOWYCH:

- 2,5 cm dla strzemion
- 3,0 cm dla prętów głównych zbrojenia płyty
- 5,5 cm dla strzemion fundamentów i podpór masywnych
- 7,0 cm dla zbrojenia głównego fundamentów i podpór masywnych

3. PRĘTY NALEŻY ŁĄCZYĆ I ODGINAĆ WG PN-91/S-10042.
PRZEDSTAWIONO ŁĄCZENIE PRĘTÓW NA ZAKŁAD, DOPUSZCZA SIĘ ZMIANĘ I ŁĄCZENIE PRĘTÓW POPRZEZ SPAWANIE
4. PRĘTY NALEŻY DOCIĄĆ I DOPASOWAĆ DO DYLATACYJI,
5. PRĘTY ZAMAWIAĆ PO DOKONANIU PRAC ROZBIÓRKOWYCH I ZWERYFIKOWANIU WYMIARÓW NA BUDOWIE

BIURO PROJEKTÓW I EKSPERTYZ BUDOWNICTWA
KOMUNIKACYJNEGO Z. KOKOSZKA
66-004 Zielona Góra ul. Zatonie - Jaśminowa 14 tel. 601789866

PROJEKT WYKONAWCZY

Przebudowy mostu drogowego nad rzeką Bóbr w ciągu drogi powiatowej nr 1064F w km 0+440 w m. Żagań na ul. Żelaznej

SKALA
1:25

**Projektant:** *mgr inż. Zbigniew Kokoszka*
Uprawnienia konstrukcyjno - projektowe nr 265/94/UW
czerwiec 2016

**Sprawdzający:** *mgr inż. Karol Kobiela*
Uprawnienia projektowe nr LBS/0003/POOM/11
czerwiec 2016

Zbrojenie kap chodnikowych

Nr rys. 8