Przekrój I
Połączenie chodnika z nawierzchnią

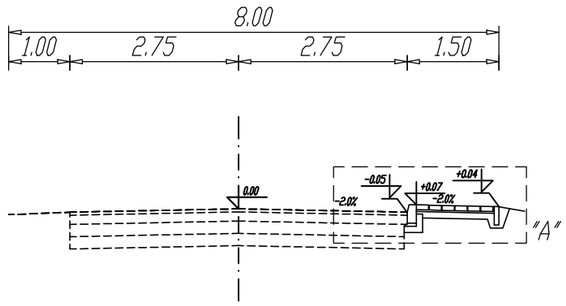


Przekrój II
Połączenie zjazdu z nawierzchnią

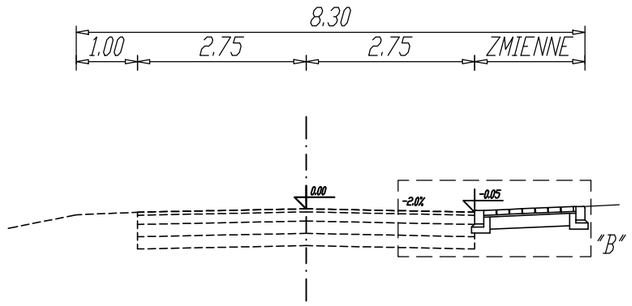


Przekrój II
Połączenie zjazdu z nawierzchnią

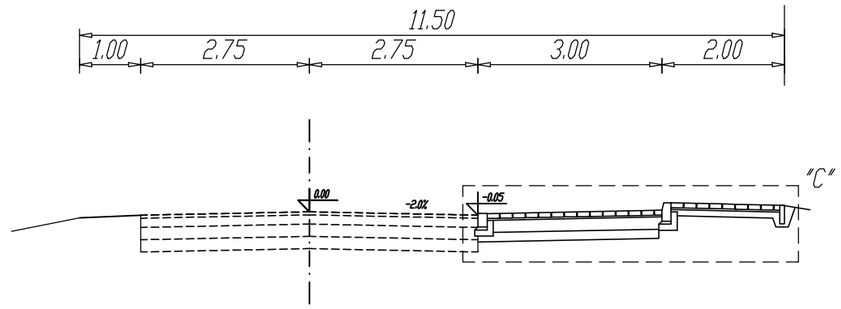


Szczegół
**A**

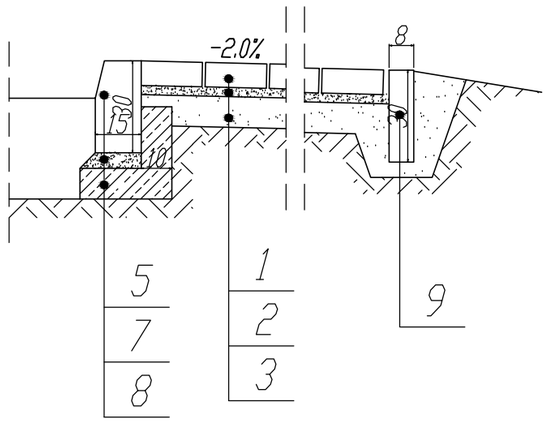


Szczegół
**B**

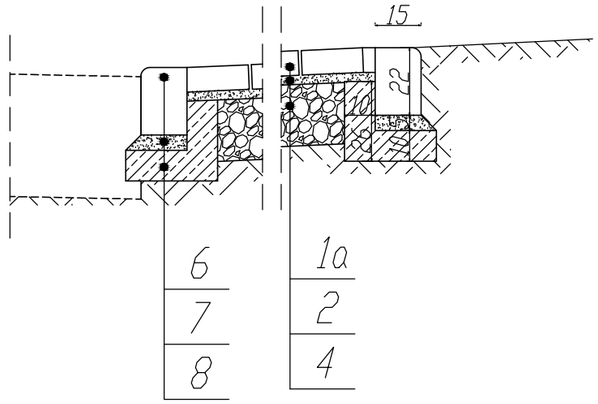


Szczegół
**C**

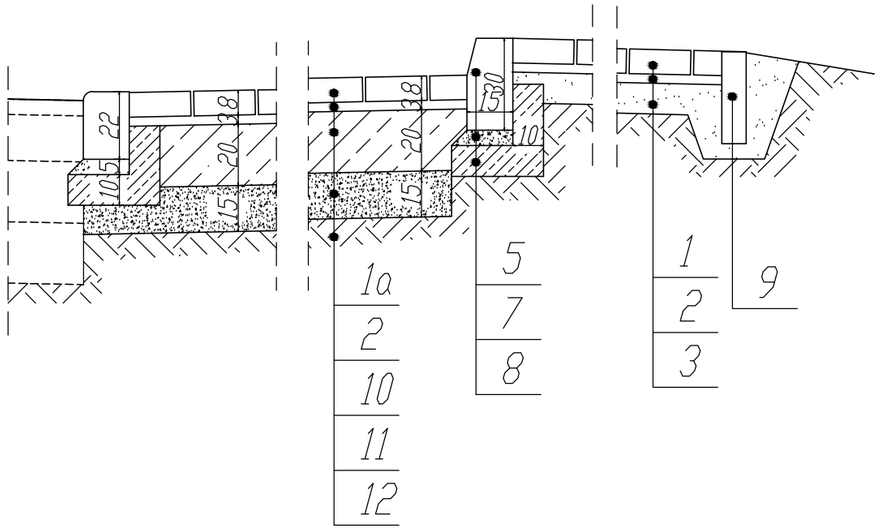


Szczegół
**D**

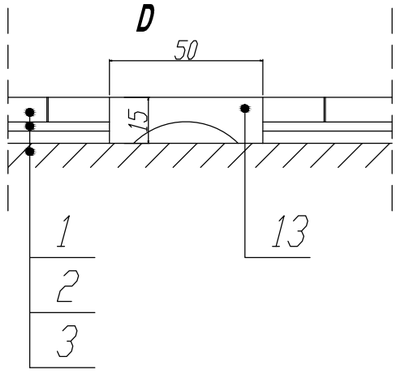


1. Kostka betonowa gr. 8 cm - szara.
1a. Kostka betonowa gr. 8 cm - czerwona
2. Podsypka cementowo - piaskowa 1:4 gr. 3 cm.
3. Warstwa odsączająca z piasku gr. 10 cm.
4. Podbudowa zasadnicza z tłucznia kamiennego 0/31.5 mm gr. 20 cm.
5. Krawężnik betonowy 15x30 cm wystający na 12 cm.
6. Krawężnik betonowy 15x22 cm wystający na +3 cm.
7. Podsypka cementowo piaskowa 1:4 gr. 5 cm.
8. Ława betonowa z oporem z C12/15 gr. 10 cm.
9. Obrzeże betonowe 8x30 cm.
10. Podbudowa zasadnicza z C25/30 gr. 20 cm, dylatowana.
11. Stabilizacja istniejącego gruntu cementem Rm=1,5 MPa gr. 10 cm..
12. Istniejące podłoże gruntowe.
13. Korytko ściekowe obrócone 15x50 cm. Ustawione na ławie z betonu C12/15. Prześwit minimum 7 cm.

*OBIEKT:*

BUDOWA CHODNIKč W
W MIEJSCOWŚ CI CHOTKč W W CIAGU DR. POWIATOWEJ
NR 1070 F
Hm 0+00.00 - Hm 0+840.30

*RYSUNEK:*

# PRZEKROJE NORMANE

skala 1:50 / 1:10

| | imiň i nazwisko: | uprawnienia: | data i podpis: | nr rys |
|---|---|---|---|---|
| PROJEKTANT: | mgr inŨ Mateusz Mokwiński | upr. nr LBS/0012/POOD/10 do proj. bez ogr. w specj. drogowej | 05.2011 r. | d.2 |
| OPRACOWUJĬ CY: | mgr inŨ Daniel Sadowski | | 05.2011 r. | |
| SPRAWDZAJĬ CY: | | | | |
| DATA: MAJ 2011 r. | STADIUM PROJEKT BUDOWLANO / WYKONAWCZY | | | |